用于鼓式桶和可拆卸式立方桶的带IP65外壳的搅拌器速度控制器及简洁的全不锈钢搅拌器

功率	安装	浸入长度	型号
60W，12VDC	- 在带2″螺纹填充孔的鼓式桶上 - 在可拆卸式立方体上(需要在塑料帽上钻孔)	350mm	**Y8WTZ 9H060**

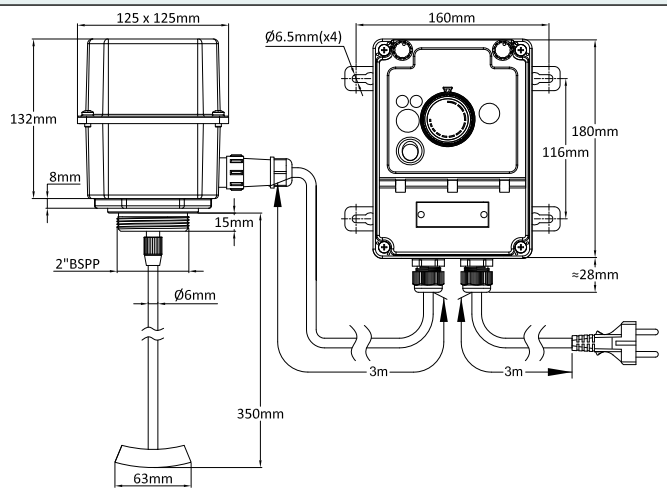

主要特点

当使用低粘度或者低导热液体时，因为温度均化的持续时间，桶和散装容器类型的可拆卸式立方体的布袋加热器的再加热通常被减慢。在这些容器的不同区域之间的加热，经常发现有超过20°C的偏差。使用一个搅拌器，通过增加在墙壁的热传递速度和通过平衡温度，可以缩短再加热的时间。这个搅拌器用螺丝拧紧在30加仑 (100升) 和 55加仑 (220升)的金属鼓形桶的2″ 螺纹填充口上。在散装容器（可拆卸式立方体）的情况下，其填充孔包含一个塑料帽盖，其尺寸根据制造商而变化的 (100到150mm)，有必要在盖里面开一个60mm的孔，并通过一个防松螺母把搅拌器锁紧在这个孔里。

其旋转速度的调节是通过一个低电压直流电源来实现。这个电源位于一个远程盒里，通过一个带有快速连接器的3m电缆来连接。转速必须与液体的黏度相适应。仅当被加热液体的温度低于选择的再加热温度的10到20°C时，我们才推荐使用这个搅拌器。这个搅拌器不应在冻结的或者太黏的产品里运作，因为这会导致保险丝过载电流保护系统失误。

搅拌器有两个版本：带和不带内置温度传感器。温度传感器允许检测被加热产品的中心温度。

搅拌器的轴可以拆卸以更换或者缩短。

图片	图纸	描述
	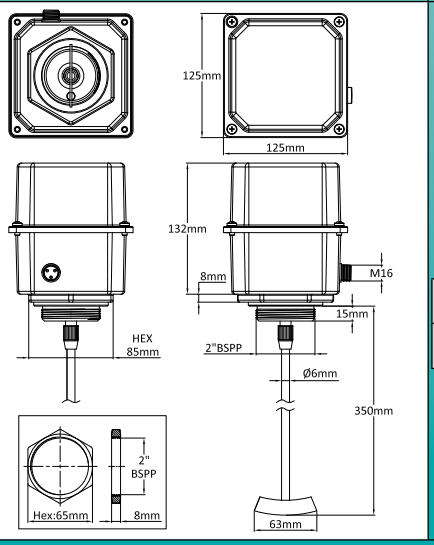	60瓦特12V 直流电搅拌器，带125mm×125mm不锈钢外壳，2”接头和350mm轴，不带温度传感器 **编号** 9H0601252035001

由于我们的产品是不断地持续断改进的，数据表上使用的图纸、描述、特性等只是作为引导而已，可以不经提前通知进行更改。

用于鼓式桶和可拆卸式立方桶的带IP65外壳的搅拌器速度控制器及简洁的全不锈钢搅拌器

图片	图纸	描述
	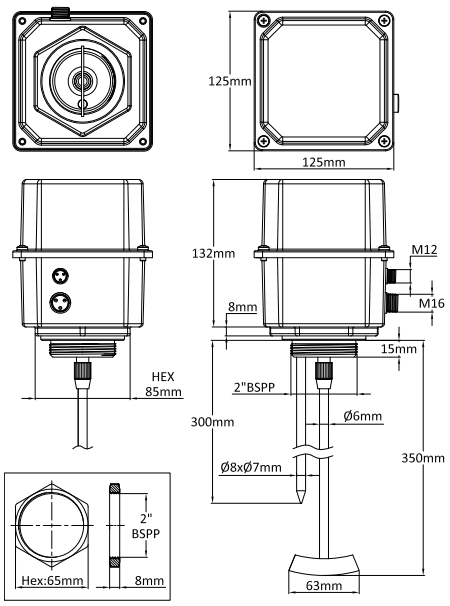	60瓦特12V DC搅拌器， 带125mm×125mm不锈钢外壳，2″接头和350mm轴，带温度传感器 **带NTC传感器的编号** 9H06012520350N2 **带Pt100传感器的编号** 9H06012520350P2
	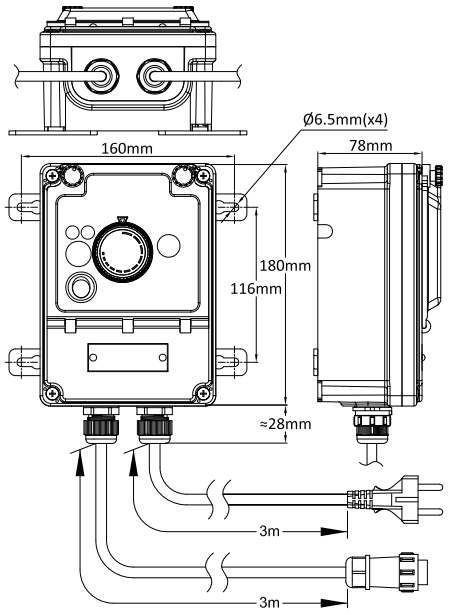	搅拌器速度调节控制，带3米电源线和3米细线以及用于搅拌器的连接器 **编号** Y8WTZ017010000UN

由于我们的产品是不断地持续断改进的，数据表上使用的图纸、描述、特性等只是作为引导而已，可以不经提前通知进行更改。

联系我们 Web: www.ultimheat.com